CENTRSVET
GROUP

INF25.LOCUS TR3 1830 30

Технические характеристики

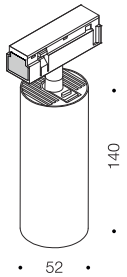

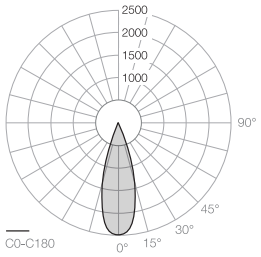

Источник света LED	CCT 3000K CRI92 1370lm
Потребляемая мощность	18W 48V
Угол света	30°
Степень защиты	IP40

Установка

Установка светильника осуществляется при выключенной электрической сети

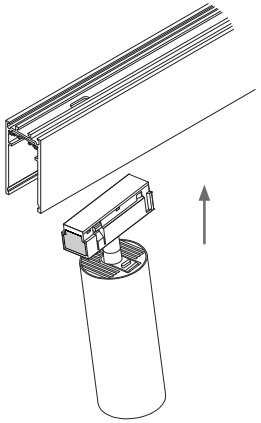

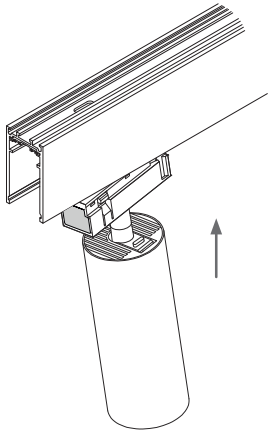

Завершение установки

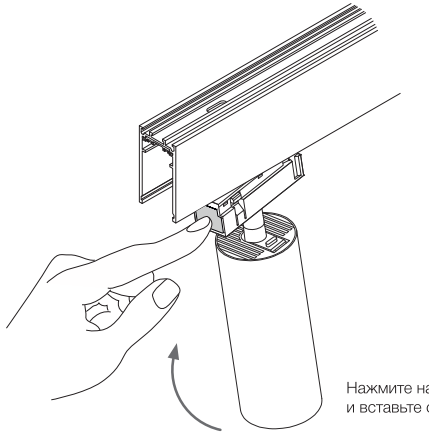
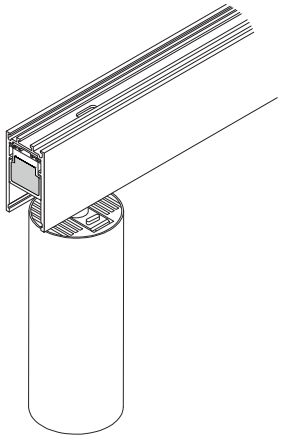
Нажмите на кнопку
и вставьте светильник до щелчка